Sintoma
Problemas na Imagem da Câmera de Ré

Problemas de imagem na câmera de ré, o que pode ser?

Problemas de câmera de ré geralmente estão associados a instalação deficiente, muitas vezes ocasionadas por falta de utilização de conectores recomendados.
Sugerimos que a instalação seja verificada por instalador profissional experiente de sua confiança e que sejam verificados os seguintes o itens abaixo:

- Instalar o equipamento no modo pós chave (equipamento deve ligar somente quando a chave de ignição for virada para a posição acessória). Este equipamento somente funciona corretamente se for instalador no modo pós chave (isso evita que ele esteja ligado durante a partida no motor e sofra com a queda de tensão da bateria);

- Não conectar o fio vermelho diretamente à bateria, pois isso poderá acarretar mau funcionamento;

- Não instale em veículos que não possuem posição ACC na chave de ignição, conforme estabelece o manual de usuário;

- Verificar a instalação do equipamento e configuração de polaridade da câmera de ré;

- Verificar se o sinal injetado no fio Roxo/Branco (reverse gear) é continuo de 12V DC vindo da lâmpada de ré. Sinais de onda quadrada de outros sistemas ou sinais com interferências podem gerar mau funcionamento no equipamento.

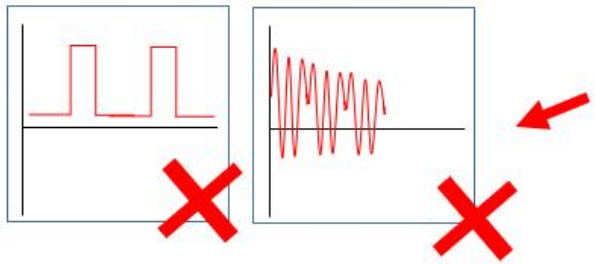

Não injetar nos fios de sensores do multimídia (Reverse, ACC, Iluminação, Mute, etc) sinais de outros sistemas do veiculo ou sinal com interferências.

Amarelo
Vermelho
Roxo/branco
Laranja

Fios sensores do chicote

Fio Reverse do chicote

O fio roxo/branco pode ser ligado à lâmpada de ré. O sinal deve ser contínuo de 12V DC e livre de interferências ou sinais de rede CAN BUS

ACC Pós Chave

O fio vermelho da câmera deve ser ligado diretamente em 12V (ACC pós Chave) para evitar interferências na imagem. **Não ligar no fio da lâmpada de ré**

O fio preto da câmera deve ser ligado no fio negativo do veículo (Terra).

Conectar na entrada RCA marrom

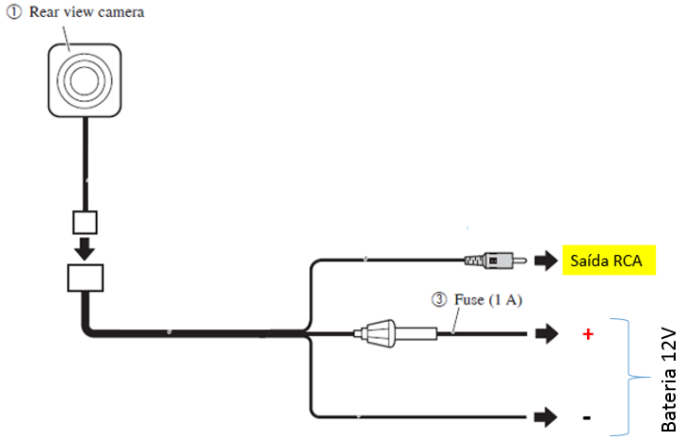

Configuração de Polaridade:

Caso a polaridade da câmera seja configurada para "Bateria", o fio roxo/branco deverá ser conectado ao positivo da luz de ré toda vez que o se deseja visualizar a câmera. Após desengatar a ré, a função câmera de ré é automaticamente desligada.

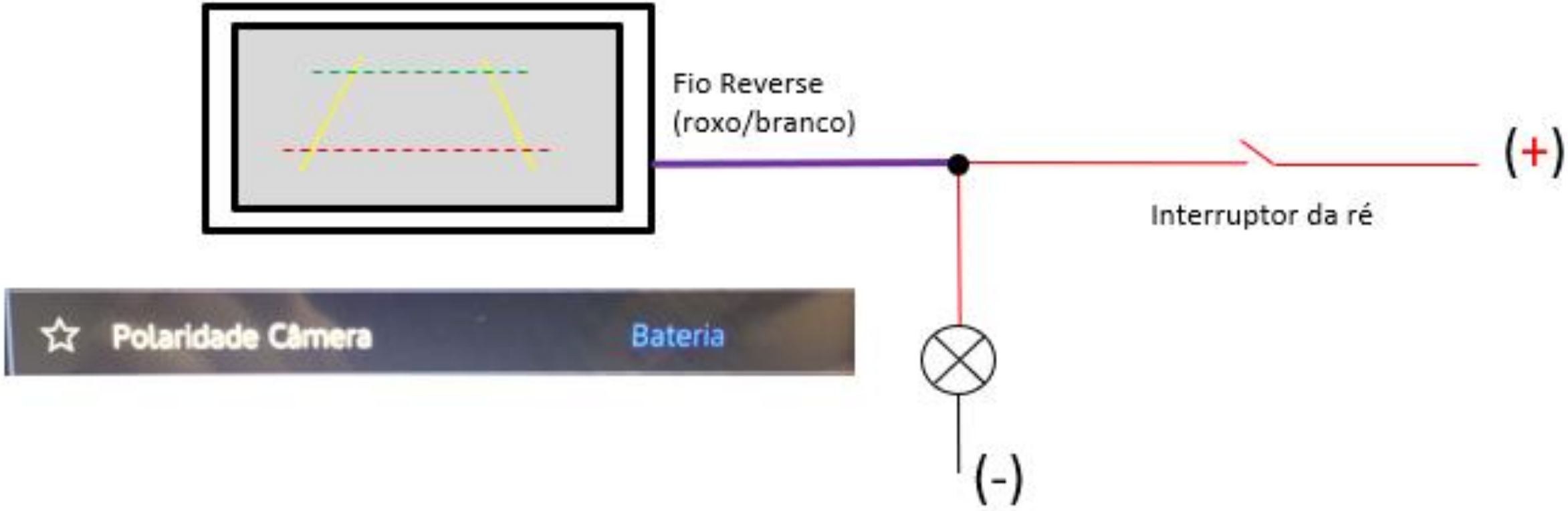

Caso a polaridade da câmera seja configurada para “terra", o fio roxo/branco deverá ser conectado ao negativo da luz de ré toda vez que o se deseja visualizar a câmera. Após desengatar a ré, a função câmera de ré é automaticamente desligada.

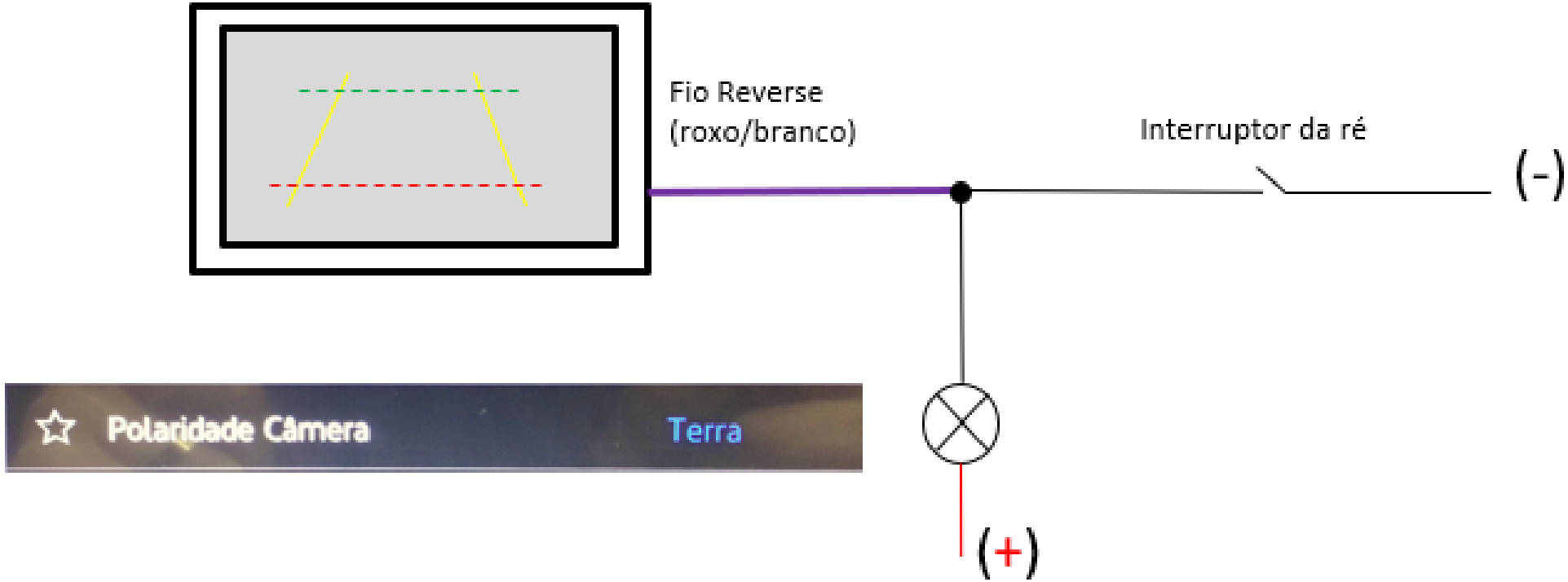

ATENÇÃO: O fio Reverse (roxo e branco) nunca pode ficar “flutuando" sem estar conectado a um dos polos. Caso isso aconteça, a câmera de ré pode não ser acionada ou ainda pode ficar entrando sem ser sem chamada.