Problemas com o Sintonizador de TV

Como resolver problema de recepção de TV 1SEG ?

O sinal 1SEG foi desenvolvido para ser utilizado em dispositivos móveis para que se possa assistir TV em aparelhos de tela pequena e que não estejam em local fixo.

Por essa razão, o sinal enviado pelas operadoras de TV possuem baixa resolução e poucos quadros por segundo. Para que você possa aproveitar melhor esse sinal, verifique as orientações abaixo:

1) Para um melhor desempenho na recepção de sinal, recomendamos a instalação da antena em local adequado conforme informações do manual do proprietário.

2) Ressalta-se que a recepção e sintonização de sinal de TV depende da disponibilidade, potência e qualidade de sinal 1SEG (sinal digital de baixa resolução para aparelhos portáteis) transmitido na região.
Caso a recepção de sinal de alguns canais específicos não esteja dentro do esperado, por gentileza, solicitamos que execute contato com a operadora de TV da sua região para verificar possibilidade de melhoria da cobertura de sinal 1SEG.

3) A instalação da antena de forma incorreta também pode atrapalhar a recepção de sinal (ex.: instalação embaixo do teto metálico do veículo, danificada durante a passagem do cabo, com emendas, etc).

Verifique se a instalação da antena foi realizada seguindo orientações abaixo:

Instalação da antena de TV

PRECAUÇÃO

Esta antena de TV é exclusiva para uso interno do veículo. Não a instale fora do veículo.

Montagem da antena de TV

1 Aparafuse a haste à antena.

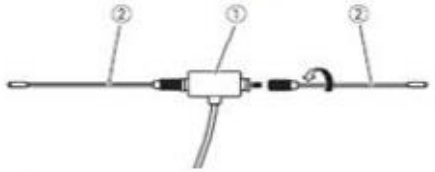

① Antena
② Vareta

2 Verifique o local de instalação.

3 Remova a folha da parte de trás da antena e fixe-a no para-brisa.

- Elimine qualquer umidade, poeira, sujeira e óleo do local de instalação.
- Fixe a antena de TV dentro da área permitida a seguir.

Área permitida para instalação

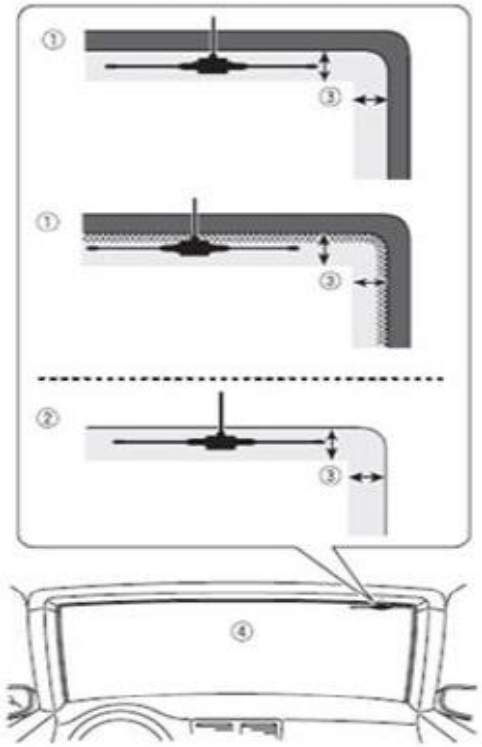

① Para-brisa com linha de cerâmica
② Para-brisa sem linha de cerâmica
③ Área permitida para instalação: Dentro de 25 mm
④ Para-brisa

- A antena deve ser instalada no para-brisa do veículo com uma distância de 30mm do teto para uma boa recepção.

- Não instale a antena embaixo do teto metálico do veículo e não danifique o cabo durante a passagem pelo console.

4) Alguns fatores podem influenciar na qualidade da recepção do sinal de TV tais como: veículo parado em garagens de edifícios, passagem por túneis, carro em movimento, etc.
Esses fatores precisam ser considerados para uma utilização satisfatória dentro dos limites de operação indicados no manual.