Tela escurece ao acionar o freio

Tela do aparelho escurece ao acionar o freio do veículo:

Existe algum equivoco de instalação. Possivelmente o fio laranja está conectado aos fios que acendem a luz de freio com isso a tela da multimídia se escurece ao pisar no freio.

Ressaltamos que o fio laranja deve ser conectado à chave de farol, dessa forma, quando o farol do veículo é aceso, a multimídia interpreta que está escuro e reduz o brilho da tela para aumentar o conforto e não ofuscar a visão do motorista.
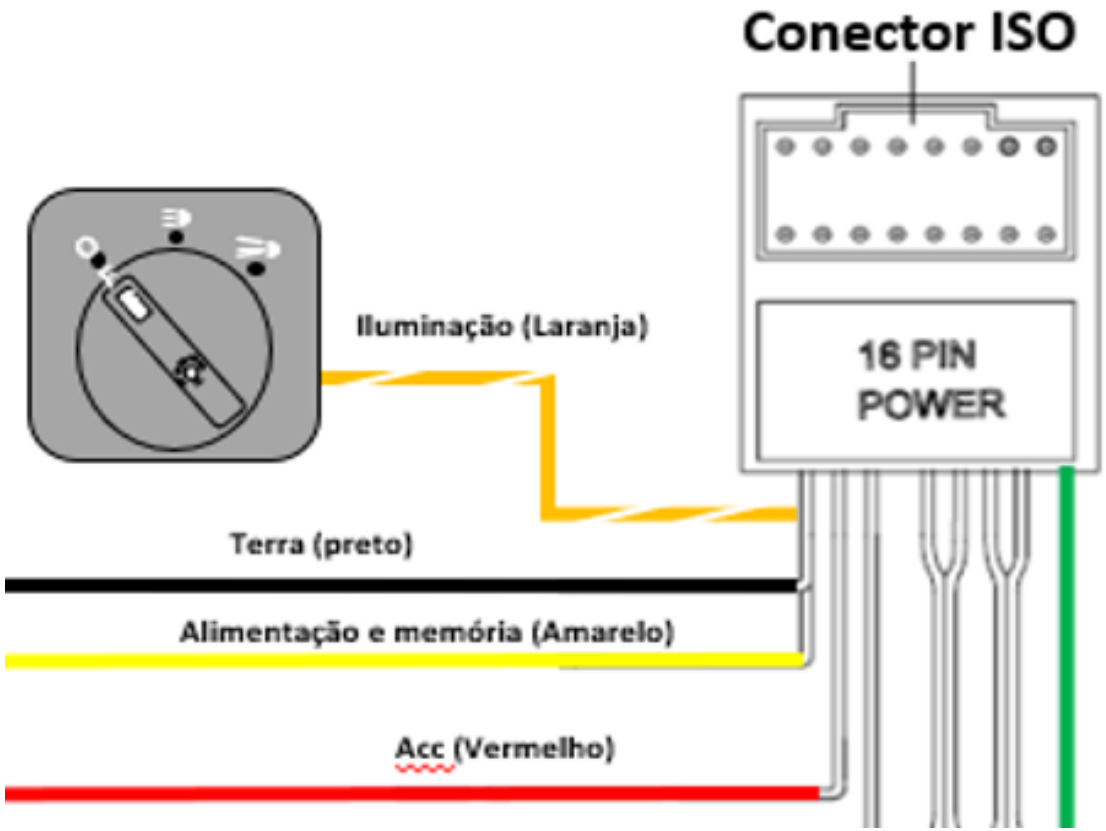
Se essa instalação estiver incorreta, não é possível alterar o brilho da tela de forma manual.